STANDING OVATION IST LEBENSFREUDE

STANDING OVATION

FÜR & MIT BETROFFENEN ENTWICKELT

Peter Lammer hatte vor rund zehn Jahren auf dem Weg zur Arbeit einen folgenschweren Motorradunfall, der den vierfachen Familienvater und Gastronomen an den Rand seiner Existenz brachte.

Die erlittenen Verletzungen beeinträchtigten die Belastbarkeit der Beine soweit, dass daraus eine 80% Invalidität resultierte. An die Ausübung eines stehenden Berufes war unter diesen Umständen nicht mehr zu denken.

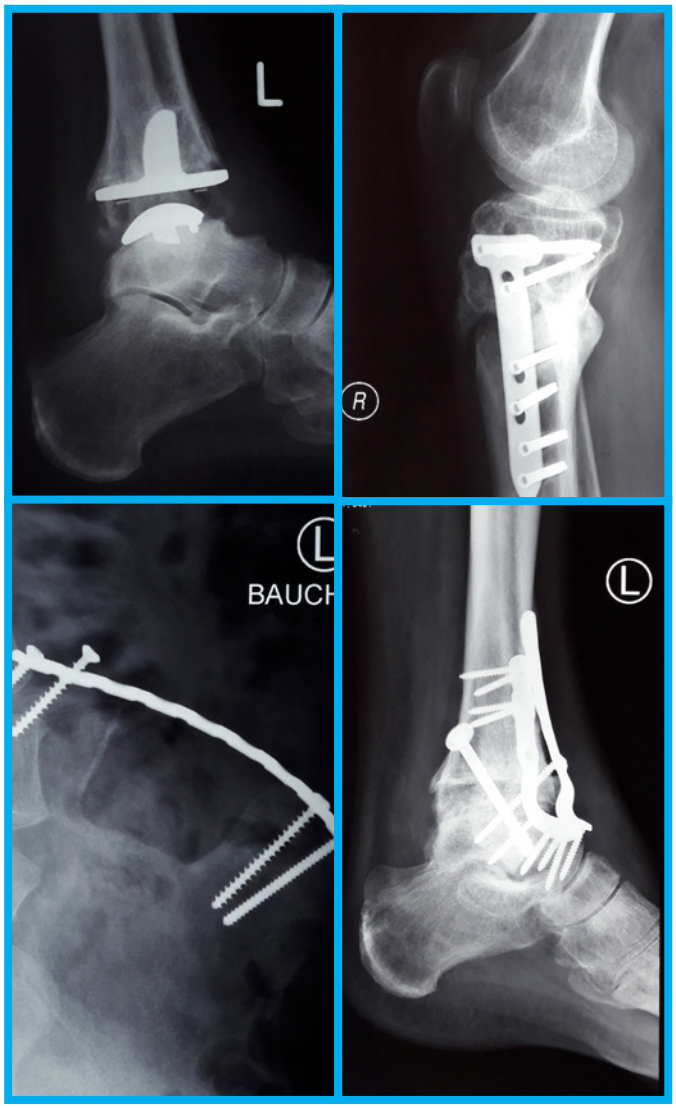

Die Liebe zu seiner Familie sowie die Leidenschaft für seinen Beruf waren der nötige Antrieb für den 52-jährigen um mit seinem Partner und Freund Bernhard Tichy eine einzigartige Lösung zu entwickeln.

Entgegen aller ärztlichen Prognosen steht Peter Lammer dank **STANDING OVATION** heute wieder täglich in seiner Küche, ernährt sich und seine Familie, beschäftigt seine Mitarbeiter und hat wieder **LEBENSFREUDE.**

WAS IST STANDING OVATION?

STANDING OVATION ist eine **Steh- und Bewegungshilfe zur Entlastung** der unteren Extremitäten und besteht aus drei Komponenten:

1. Schienensystem
2. Bügel
3. Sitzhebeeinheit

Es beschreibt ein über Kopf montiertes oder freistehendes 3-Schienensystem. Dieses wird mit dem C-förmigen Bügel und der Sitzhebeeinheit verbunden, wodurch ein dreidimensionales Bewegungsmuster möglich ist.

Das Rumpfgewicht wird über das Gesäß auf **STANDING OVATION** übertragen und die Hände sind frei. Ebenso wird die beim Heben zusätzlich aufgenommene Last vom Gerät übernommen, und es kommt zu keiner Mehrbelastung der Beine.

Durch die gefederte Rotationseinheit erfährt der Benutzer ein Höchstmaß an Bewegungsfreiheit und eine maximale Barrierefreiheit am Arbeitsplatz oder wo auch immer **STANDING OVATION** eingesetzt wird.

Die Vorteile am Beispiel Peter Lammer

- Entlastung der unteren Extremitäten
- Schmerz- und Schwellneigungsverringerung
- Senkung der Medikamentendosis
- selbstständiges Aufnehmen und Bewegen von Gegenständen (eigenständiges Arbeiten)
- Steigerung der Mobilität
- Steigerung der Arbeitsgeschwindigkeit
- wirtschaftliche Unabhängigkeit
- finanzielle Absicherung durch Selbstständigkeit
- sinnvolle Beschäftigung
- **LEBENSFREUDE**

EINZIGARTIGE & EINFACHE TECHNIK..

Das Schienensystem

Es besteht aus zwei Längsschienen „L“ und einer Schienenbrücke „B“, Kurven und Kreisbahnen sind in der Konstruktion möglich. In den Schienen verlaufen durch Muskelkraft betriebene Rollapparate.

- individuelle Planung & Konzeption
- Schienenlänge L ist frei wählbar
- Schienenbrückenbreite B max. 6m
- leichtgängige Rollapparate

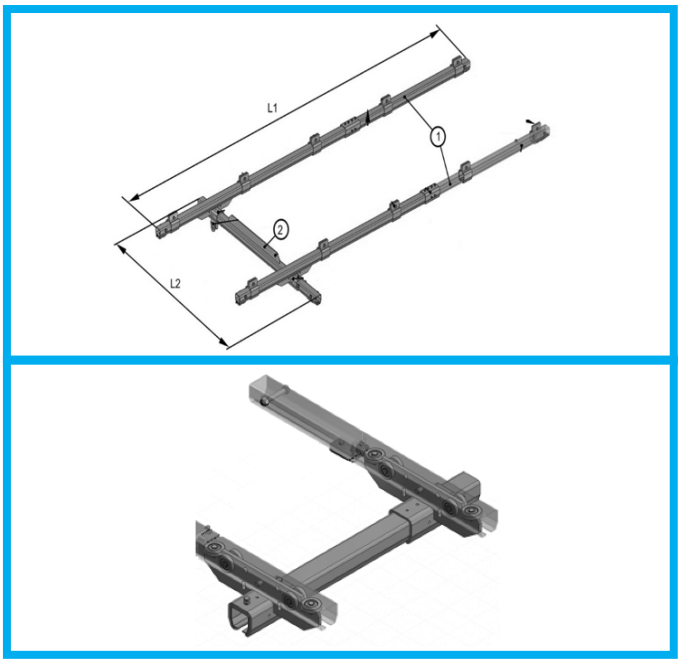

Der Bügel

- ergonomisch geformt und abnehmbar
- persönlich konfigurierbar
- uneingeschränkt axial drehbar
- hoher Sitzkomfort mit Loose-Control
- Absturzsicherung
- Standard Belastbarkeit bis zu 125kg (auch Sonderausführungen möglich)

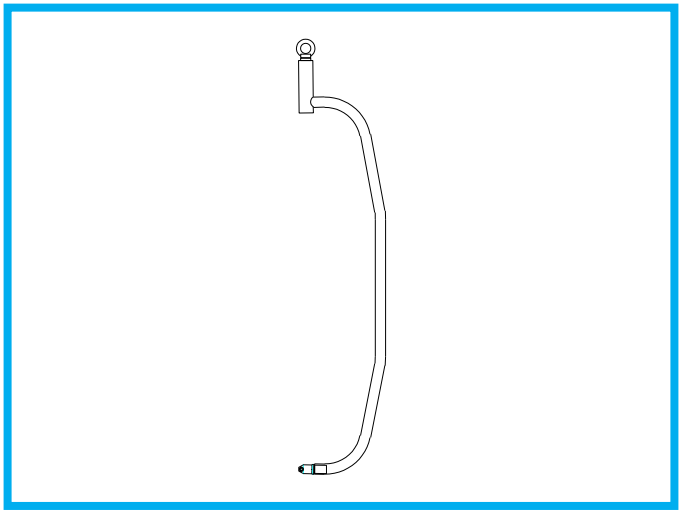

Die Sitzhebeeinheit

- Gasdruckbetriebene Sattelstütze
- Einhandbedienung
- beliebige Entlastung der Beine
- stufenloses Heben und Senken
- vielfältige Sattellösungen, auch spezielle medizinische Sättel

..DAS IST STANDING OVATION

Das Tragegestell:

Durch das Tragegestell ist jeder beliebige Arbeitsplatz auch ohne geeignete Deckenhöhe oder Bausubstanz adaptierbar.

- individuelle Planung und Konzeption
- Schienenlänge L frei wählbar
- Schienenbreite B max. 6m
- Höhe H - 2,4 Meter
- einfache Montage
- Veränderung der Bausubstanz nicht notwendig
- Outdoor-Einsatz möglich

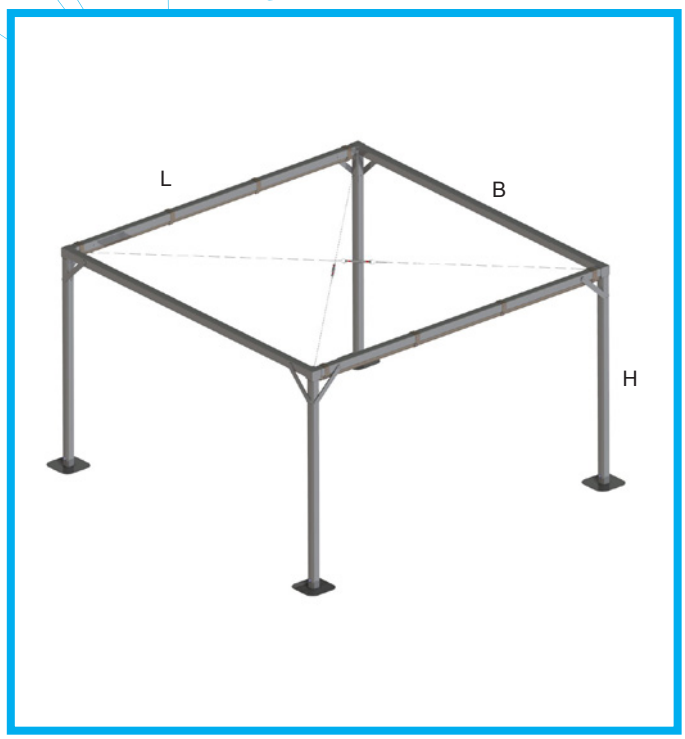

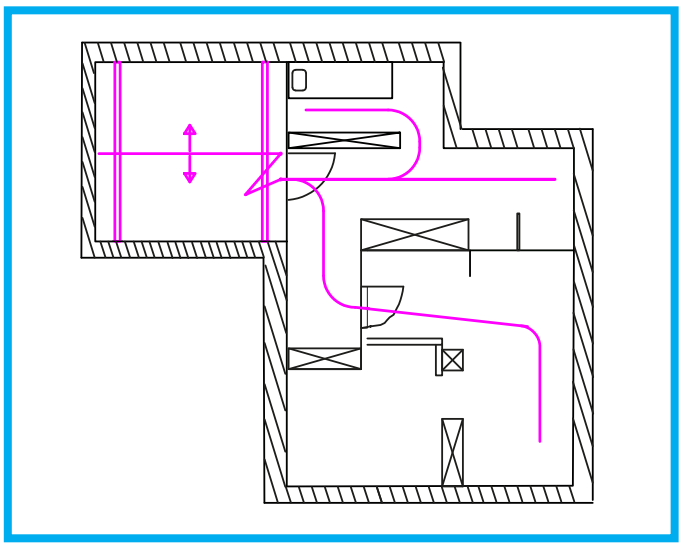

AUCH MEHRRAUMLÖSUNGEN SIND REALISIERBAR

Die Vorteile am Arbeitsplatz

Mit **STANDING OVATION** wird im industriellen Umfeld und am Arbeitsplatz Mehrwert für Arbeitnehmer und Arbeitgeber generiert werden. Durch die einfache Entlastung der Beine können viele Mitarbeiter nach Verletzung oder Krankheit ihre Tätigkeit weiter oder wieder ausüben. Auch vorzeitigen Abnützungserscheinungen kann entgegengewirkt werden.

Die Vorteile in der Rehabilitation

Im therapeutischen Umfeld wird mit **STANDING OVATION** (inkl. Sicherung) als Therapiegerät ein Sturzrisiko minimiert werden. Postoperativ erleichtert **STANDING OVATION** auch eine Erstmobilisierung, z.B. an Stelle von Wassertherapie. Patienten und Therapeuten im AUVA Reha-Institut Bad Häring steht bereits ein Gerät zur Verfügung.

SPRECHEN SIE MIT UNS ÜBER LEBENSFREUDE

STANDING OVATION GmbH
Tuffernstraße 38
5300 Hallwang

ATU74194123
FN: 507230b

office@standingovation.at
www.standingovation.at

Bernhard Tichy: Information, Technik und Vertrieb
+43 676 70 47 555

STANDING OVATION ist patentiert und markenrechtlich geschützt.

Werfen Sie einen Blick auf STANDING OVATION!
Einfach den QR-Code scannen und Sie sehen, wie Standing Ovation in der Praxis funktioniert.
Pat.: # AT519729